EATECH

Quick Start Guide

HANDHELD THERMAL BINOCULARS

V1.0.0

Thank you for choosing this product. Please read this Guide before use and properly keep it for future reference. We hope that the product meets your expectations.

- CONTENTS -

EN - English:

Important 2
Precautions 3
List of Parts 6
Product Components 7
Quickstart Instructions 10
Troubleshooting 19
Storage and Transport 20

RU - Русский:

Важное примечание 21
Особые замечания 22
Список 25
О компонентах продукции 26
Эксплуатационное описание 29
Инструкция по устранению часто встречающихся неисправностей 40
Хранение и транспортировка 41

EN - English

- IMPORTANT -

Thank you for choosing this product. Please read this guide before use and keep it for future reference. We hope you'll be satisfied with this product.

This guide is a general guide for a series of products, which means that the specific model you receive may differ from the picture in the guide. Please refer to the actual product you receive.

This user guide is organized for the convenience of users to use and understand our products. We will do our best to ensure the accuracy of the contents of this guide, however, we still cannot guarantee the completeness of the contents thereof. As our products are subject to continuous upgrading, we reserve the right to modify this guide from time to time without prior notice.

- PRECAUTIONS -

DANGER

1) Please charge the battery with the method described in this guide and follow the charging procedure and precautions. Improper battery charging will cause heating, damage and even physical injury.
2) Do not try to open or disassemble the battery at any time. Once the battery leaks and the spill enters the human eye, wash the eyes with clean water immediately and take medical care.

WARNING

1) When using the equipment, please try to keep it stable and avoid violent shaking;
2) Do not use or store the equipment in an environment that exceeds the allowable operating temperature or storage temperature;
3) Do not directly aim the equipment at high-intensity thermal radiation sources, such as the sun, lasers, spot welding machines, etc.;
4) Do not plug the holes on the equipment;
5) Do not knock, throw or vibrate instruments and

accessories to avoid damage;

6) Do not disassemble the machine by yourself, which may cause equipment damage and loss of warranty rights;
7) Do not use soluble or similar liquids on equipment and cables, which may cause damage to the equipment;
8) Please do not use the equipment in an environment that exceeds the operating temperature of the equipment, which may cause damage to the equipment;
9) Please observe the following measures when wiping this device:
   - Non-optical surface: Use clean and soft cloth to wipe the non-optical surface of the thermographic camera;
   - Optical surface: When using the thermographic camera, please avoid polluting the optical surface of the lens, especially avoid touching the lens with your hands, because the sweat on your hands will leave traces on the lens glass and may corrode the optical coating on the glass surface. When the surface of the optical lens is polluted, use special lens paper to wipe

it carefully;

10) Do not place the battery in a high temperature or near a high-temperature object;
11) Do not short circuit the positive and negative poles of the battery;
12) Do not expose the battery to moisture or water;
13) Do not use non-original adapters or chargers (the contents of the original packaging shall prevail).

NOTES:

1) Do not expose the equipment to dust or moisture. Avoid water splashing to the equipment when being used in an environment with water. Cover the lens when not using the camera;
2) Please put the camera and all accessories in the special packaging box when not using it.

- LIST OF PARTS -

Standard accessories:

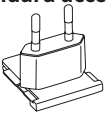

PLUG

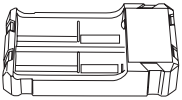

18650 CHARGER

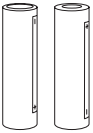

18650 BATTERY X2 (INCLUDING BATTERY BOX)

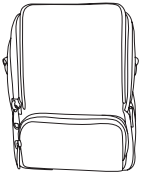

BAG (INCLUDING SHOULDER STRAP)

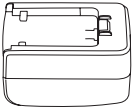

POWER ADAPTER

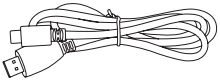

MICRO HDMI CABLE

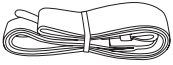

SHOULDER STRAP

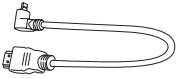

MICRO USB CABLE

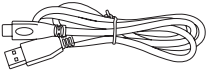

TYPE-C CABLE

Options:

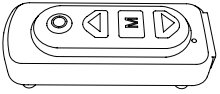

REMOTE CONTROL

- PRODUCT COMPONENTS -

This guide is applicable to many models of this series, and only one model is shown in the figure.

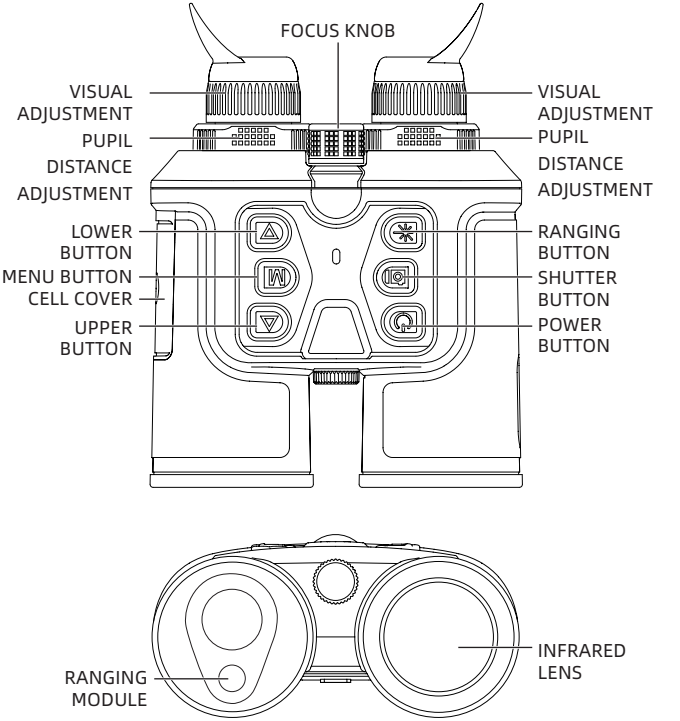

1. **FOCUS RING**

   After the thermal imaging camera is turned on, it shall be aimed at the target. When the distance between the observation target changes, the image may be blurred. Therefore, it is necessary to turn the lens focus ring to refocus until the target image is clear.

2. **LENS COVER**

   Please cover the lens to protect the lens when the product is not in use!

3. **USB TYPE-C PORT**

   The external port can be connected with the external power supply to supply power to the product.

   The output of the external power supply is 5V2A.

4. **MICRO HDMI**

   Through the video cable of the external port, the external power supply and the external screen can be connected at the same time, and the image of the thermal imaging camera can be output to the external monitor for display.

5. CELL COVER

Open the cell cover as shown and insert the cell.

⚠ NOTE: please insert the cell in the direction shown in the figure, and do not push the cell forcibly.

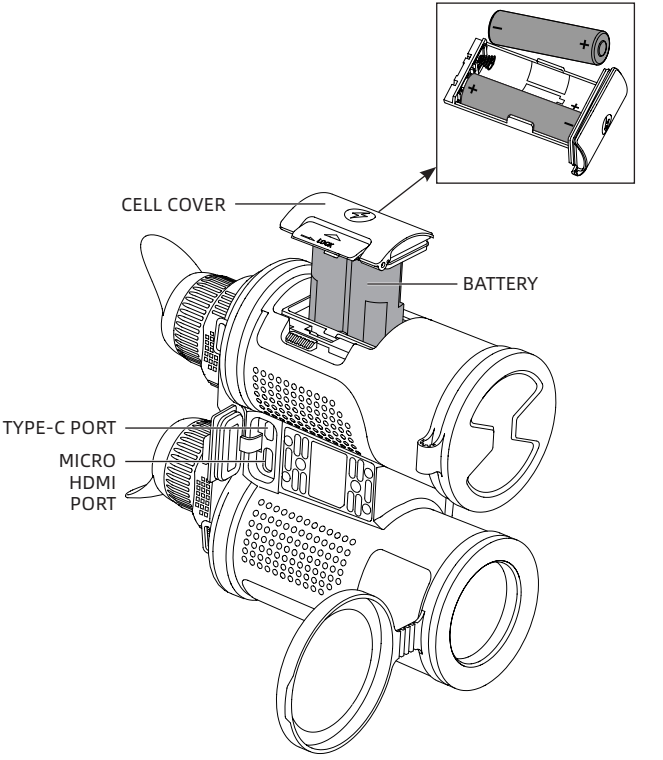

- QUICKSTART INSTRUCTIONS -

Button	Current device status	Press	Long Press
Power button	Power on	Compensation	Display off/off
	Power off	/	Power on
	Display off	Display on	Display on
Shutter button	Menu bar not shown	Take photos	Video recording
	Menu bar display	/	/
Ranging button	Menu bar not shown	/	Turn on the distance function
	Menu bar display	/	Turn on the distance function
Menu button	Menu bar not shown	Open shortcut menu	Open Main Menu
	Menu bar display	Enter the lower menu, or confirm the options	Exit menu without saving settings
Upper button	Menu bar not shown	Switch scene mode	Zoom in
	Menu bar display	Menu options move up	/
Lower button	Menu bar not shown	Switch to color palettes	Zoom out
	Menu bar display	Menu option moves down	/

【BUTTON DESCRIPTION】

BUTTON DESCRIPTION

1. POWER BUTTON

POWER ON:

Long press and hold the power button until the startup picture appears in the eyepiece, then the device can be turned on successfully.

POWER OFF:

a. Manual power-off: long press and hold the power button, the power-off progress bar will be displayed, and the power-off succeeds after the progress bar is finished.

b. Automatic power-off: in the set automatic power-off time, without any button operation, the automatic power-off.

DISPLAY OFF:

Press and hold the power button, the progress bar of power-off will be displayed. Before the progress bar is finished, the power-off will be canceled and the Display off mode will be entered.

DISPLAY ON:

In Display off mode, press any button to wake the screen.

COMPENSATION:

When it is turned on and the menu is out of the state,

short-press the power on/off button to complete the corresponding compensation action (except automatic compensation).

2. **PHOTOGRAPHING CONSTRUCTION**

   TAKE PHOTOS

   When it is turned on and in the state where the menu is not recalled, short-press, take a photo and freeze the frame for 300ms to restore the real-time image.

   VIDEO RECORDING

   When it is turned on and in the state where the menu is not called, long press and hold the photographing button to start recording, and then long press and hold the recording again to finish recording.

   During the video recording, short-press to take photos and freeze for 300ms to restore the real-time picture.

3. **RANGING BUTTON**

   Press and hold the distance measuring button to enter single distance measuring mode, press again to enter continuous distance measuring mode, and press again to exit distance measuring.

4. **UPPER BUTTON**

   SWITCH SCENE MODE

   Short-press to switch to Natural/Highlight/Enhance.

ZOOM IN

Press and hold the upper button to enlarge the real-time picture.

5. **LOWER BUTTON**

SWITCHING COLOR PALETTES

Short-press the button, to switch between white hot, black hot, adjustable red hot, green hot, blue hot, iron red.

ZOOM OUT

Long press button, can be changed from zoom in to zoom out the real-time picture.

6. **MENU BUTTON**

SHORTCUT MENU

When it is powered on and the menu is not recalled, short-press the Menu button, and the shortcut menu option will appear.

MAIN MENU

When it is powered on and the menu is not recalled, press and hold the menu button to display the main menu option.

CONFIRM AND BACK/EXIT

When it is powered on and in the menu recall state, short-press the Menu button to confirm the current selection and return to the previous menu; Press and hold the

menu button to return to or exit the menu without saving the current settings.

【FUNCTION DESCRIPTION】

1. SHORTCUT MENU

- PIP: There are top left, top middle, and top right positions to choose from.
- Screen BRI: Screen BRI level can be adjusted, 1-10 levels can be adjusted.
- Hot track: a white cross cursor is displayed when it is turned on to trace the highest temperature point in the full image.
- Super energy-saving: After being turned on, ARM switches to low power consumption mode, OLED brightness is fixed to 20% without adjustment, WIFI, Bluetooth, ranging, GPS, compass and accelerometer cannot be turned on, if it is currently turned on, the above functions are deactivated.

2. MAIN MENU

- Image quality enhancement: image quality can be adjusted by turning on.
- Scene Mode: Three scene modes, Natural/Enhanced/Highlight, can be set.
- Color palette: can be adjusted between white hot, black hot, adjustable red hot, green hot, blue hot

and iron red.

- Brightness: detector brightness can be adjusted with 1-10 levels.

NOTE: The adjusted brightness value will be saved in the current scene mode.

- Contrast: Adjustable for 1-10 levels.

NOTE: The adjusted contrast value will be saved in the current scene mode.

- Compensation mode: automatic compensation/scene compensation/shutter compensation can be set.
- WiFi:

  The WIFI can be used to transmit real-time video to the mobile phone after the mobile phone client is connected to the device, and the device can be operated through the APP to access the photos/videos of the device, photos/videos can be played, shared, deleted, etc.

NOTE: Search and download 'TargetIR' APP in the mobile phone APP store, open the APP, find the WiFi name 'Binocular-TI-xxxx' in the settings of mobile phone WiFi, and enter the password '12345678 ', remote operation after successful connection.

- GPS: After GPS is turned on, the GPS information of

the location of the device can be obtained.

- Compass: After opening and zeroing, current orientation information can be displayed.
- Accelerometer: When turned on, it can indicate the correction of the grip angle of the current device, and when the device has an angle deviation, it will give a homing prompt.
- Auto Stand-by: the Auto Stand-by time can be set to 5/10/15 min. If there is no operation within the set time, the sleep state will be entered.
- Automatic power-off: The automatic power-off time can be set to 15/30/60 minutes. If there is no button operation at the set time, the power-off will be entered, and the power-off will be completed.
- Working indicator lamp: The switch that controls the working indicator lamp.
- Time format: selectable between 12H/24H.
- Date format: Optional from YYYY-MM-DD/MM-DD-YYYY/DD-MM-YYYY.
- Time setting: enter the time adjustment port, you can adjust the device time and date.
- Watermark Settings: can be selected in Time Only/Date Only/Date Only and Time/Off when turned on.
- Language setting: Available in Chinese/English/

Russian/German/French.

- Memory card formatting: you can select formatting memory card, select 'yes', memory card formatting, select 'no', cancel the operation.
- Restore default: You can choose whether to restore the default values. Select 'Yes' to restore all parameters to factory settings; Select 'No' to cancel the operation.
- Remote control: When it is turned on, it will search for a Bluetooth remote control. After the connection is successful, it can use the Bluetooth remote control to control all functions of the button on the device (except the power-off function).

⚠ **NOTE: It shall be used together with optional accessories.**

- Laser indication: the display of red/yellow/green laser indication icon can be toggled.
- Indication calibration: The coordinates of the three laser Indicator icons can be set separately.
- About: Check the current device in the APP,ARM,MCU,FPGA version number and MAC address.
- Power display: When the thermal imaging camera is turned on and the cell power level changes, the

power indicator will be displayed on the lower left corner of the screen, and the part with power indicator on will display the remaining power of the cell.

- After the power-on screen to enter the real-time picture, the screen will display the icon corresponding to the above power level.

⚠ **NOTE: When the power is low, please replace the cell in time!**

- TROUBLESHOOTING -

1. **Device fails to start.**

   Solution: Replace the cell or connect the adapter for charging.

2. **The device cannot take photos/record.**

   Solution: the internal storage space of the device is full, format the memory card.

3. **The device display time does not match the actual time display.**

   Solution: Reset the time and date of the device in the menu.

4. **Screen goes out during use.**

   Solution: Short-press any button to wake up the hibernation and light up the screen.

5. **The image of the device is blurred during use.**

   Solution: turn the lens to focus manually until the display is clear.

- STORAGE AND TRANSPORT -

The following is the correct storage and transportation of the product. To prevent danger, property loss, etc., please read the manual carefully before using the device. Strictly observe it, and keep the instruction properly after reading it.

Storage:

1. The packaged product shall be stored in a well-ventilated, clean, condensate-free and corrosive gas-free room with temperature of -30 ℃ ~ 60 ℃ and relative humidity not exceeding 95%.
2. Please take it out and charge it once every 3 months.

Transport:

During transport, it shall be protected against rain, water flooding and falling, without severe vibration and impact. It shall be handled with care and throwing is strictly prohibited.

RU - Русский

- ВАЖНОЕ ПРИМЕЧАНИЕ -

Благодарим вас за покупку этого продукта. Пожалуйста, прочтите настоящее руководство перед использованием. После прочтения сохраните его бережно для просмотра в будущем. Мы надеемся, что этот продукт соответствует вашим ожиданиям.

Настоящее руководство является унифицированным руководством для серии продуктов, это означает, что продукт конкретной модели, который вы получили, может отличаться от изображения в руководстве, пожалуйста, обратитесь к фактическому полученному продукту.

Настоящее руководство пользователя организовано для удобства пользователей в использовании и понимании продукта нашей компании. Мы сделаем все возможное, чтобы обеспечить точность содержания настоящего руководства, но все же не можем гарантировать полноту его содержания, т.к. наши продукты постоянно обновляются и улучшаются, компания оставляет за собой право вносить изменения в любое время без предварительного уведомления.

- Особые замечания -

Опасность

1) Заряжайте аккумулятор в соответствии с методом, указанным в настоящем руководстве, и соблюдайте процедуру зарядки и замечания. Неправильная зарядка может вызвать нагрев, повреждение аккумулятора, а даже травму человека.
2) Ни в коем случае не пытайтесь вскрывать или разбирать батарею. Если батарея протекла и жидкость попала в глаза, немедленно промойте глаза чистой водой и обратитесь за медицинской помощью.

Предупреждение

1) Держите устройство как можно более устойчивым и избегайте сильной тряски при его использовании;
2) Не используйте или храните прибор в среде с температурой, превышающей допустимую величину для его работы или хранения;
3) Не направляйте прибор прямо на источники интенсивного теплового излучения, такие как солнце, лазеры, точечные сварочные аппараты и т. д.;
4) Не закрывайте отверстия в приборе;

5) Не ударяйте, бросайте и трясите прибор и его принадлежности во избежание его повреждения;
6) Не разбирайте данный прибор самостоятельно, что может привести к его повреждению и потере права на гарантийный ремонт;
7) Избегайте работы прибора и его кабеля с растворимой или аналогичной жидкостью, что может привести к повреждению прибора;
8) Пожалуйста, не используйте данный прибор в среде с температурой, превышающей его рабочую величину, что может привести к повреждению прибора;
9) При протирании данного прибора соблюдайте следующие меры:
   - Неоптические поверхности: при необходимости протрите неоптические поверхности тепловизора чистой мягкой тканью;
   - В отношении оптической поверхности: избегайте загрязнения оптической поверхности объектива при использовании тепловизора, особенно не прикасайтесь к объективу руками, потому что пот на руках оставит следы на стекле объектива и может вызвать коррозию оптического покрытия на

стеклянной поверхности. Если поверхность оптического объектива загрязнена, осторожно протрите ее специальной оберточной бумагой для оптических стекол;

10) Не размещайте батарею в условиях высокой температуры или вблизи предметов с высокой температурой;
11) Не замыкайте накоротко положительный и отрицательный полюсы батареи;
12) Не помещайте батарею во влажную среду или воду;
13) Запрещается использовать для зарядки неоригинальные адаптеры или зарядные устройства (продукт зависит от фактического продукта в оригинальной упаковке).

Внимание

1) Не подвергайте прибор воздействию среды с пылью или влажной среды. При использовании в среде с водой избегайте брызг воды на прибор. Закройте крышку объектива, когда прибор не используется;
2) Когда данный прибор не используется, поместите его и все принадлежности в специальный упаковочный ящик.

-СПИСОК-

Стандартные аксессуары:

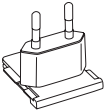

Штепсельная вилка

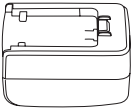

Адаптер питания

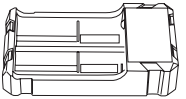

Зарядник 18650

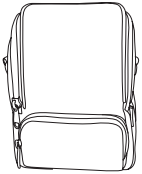

Сумка (включая плечевой ремень)

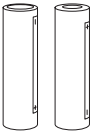

Батарейки 18650 x2 (включая батарейный отсек)

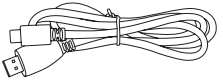

Кабель Micro HDMI

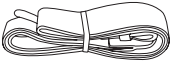

Плечевой ремень

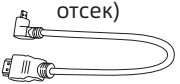

Кабель Micro USB

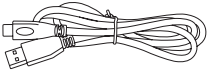

Кабель Type-C

Детали (по желанию):

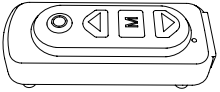

Пульт ДУ

-О КОМПОНЕНТАХ ПРОДУКЦИИ-

Данная инструкция применена для многих моделей данной серии, на рисунке только показана одна модель.

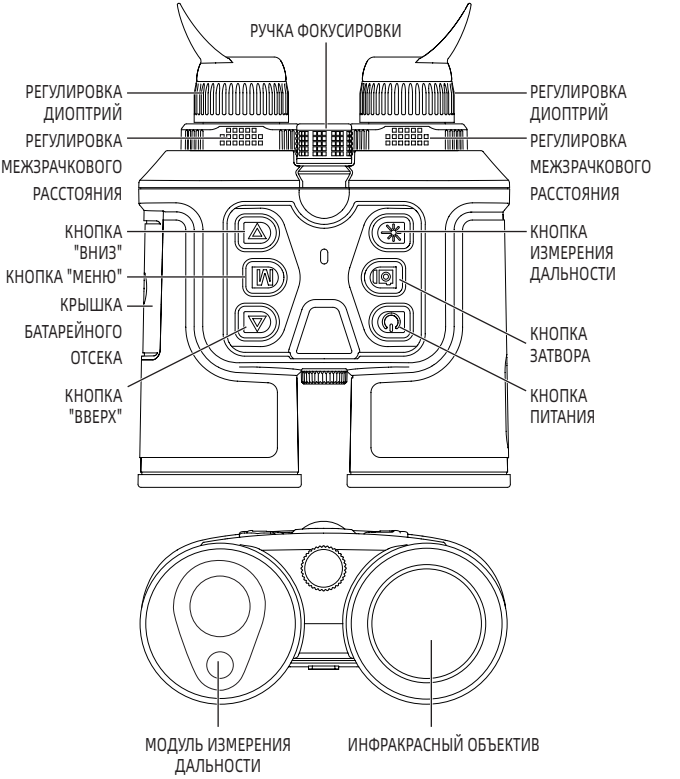

1. **Кольцо фокусировки**

   Включенный тепловизор должен быть наведен на объект наблюдения. При изменении расстояния от объекта наблюдения изображение может быть размытым. При этом нужно регулировать кольцо фокусировки объектива до тех пор, пока изображение объекта не станет четким.

2. **Крышка для объектива**

   В целях защиты объектива его крышка должна быть закрыта до использовании настоящей продукции!

3. **Порт USB Type C**

   USB-кабель можно подключить к внешнему источнику питания через внешний порт для заряда устройства.

   Выход внешнего источника питания - 5V2A.

4. **Micro HDMI**

   Соединение с видеокабелем осуществляется через внешний порт, допускается одновременное подключение к внешнему источнику питания и внешнему экрану с выводом изображений тепловизора на внешний монитор.

5. **Крышка батарейного отсека**

Откройте крышка батарейного отсека согласно рисунке и установите батарейки.

⚠ Примечание: установите батарейку по направлению, показанному на рисунке, принудительное вставление батарейки запрещено.

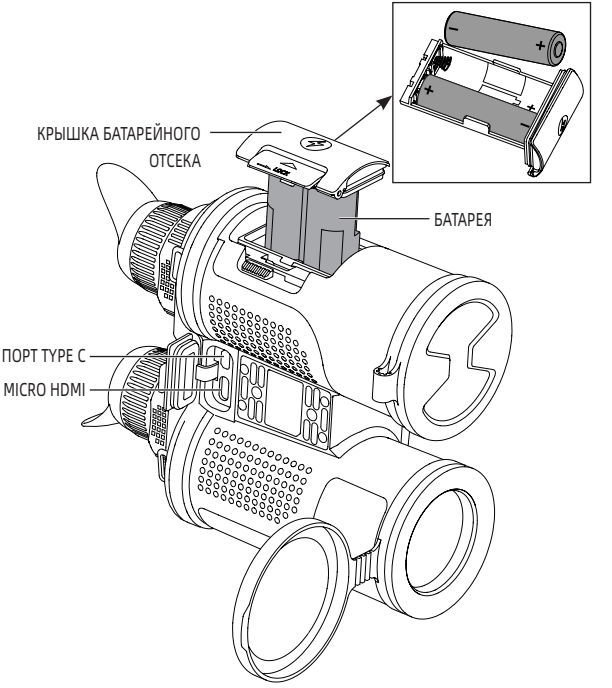

-ЭКСПЛУАТАЦИОННОЕ ОПИСАНИЕ-

Кнопки	Текущее состояние устройства	Короткое нажатие	длительное нажатие
Кнопка питания	Включение	Компенсация	Display off / выключение
	Выключение	/	Включение
	Display off	Display on	Display on
Кнопка затвора	Строка меню не отображается	Фотографирование	Видео
	Строка меню отображается	/	/
Кнопка измерения дальности	Строка меню не отображается	/	Включить функцию измерения дальности
	Строка меню отображается	/	Включить функцию измерения дальности
Кнопка "меню"	Строка меню не отображается	Открыть контекстное меню	Открыть главное Меню
	Строка меню отображается	Войти в подменю или подтвердить опцию выбора	Прямо выйти из меню, не сохраняя настроек
Кнопка "Вверх"	Строка меню не отображается	Переключение сюжетных режимов	Увеличение
	Строка меню отображается	Опция меню перемещается вверх	/
Кнопка "Вниз"	Строка меню не отображается	Переключение псевдоцвета	Уменьшение
	Строка меню отображается	Опция меню перемещается вниз	/

【Описание кнопок】

Описание кнопок

1. **Кнопка питания**

   Включение:

   Устройство успешно включено, когда в окуляре появится загрузочный экран при длительном нажатии кнопки питания.

   Выключение:

   a. Выключение вручную: выключение успешно выполнено, когда полоса прогресса завершится при длительном нажатии кнопки питания.

   b. Автоматическое выключение: автоматическое выключение допускается, если в течение установленного времени автоматического выключения не было никакой операции с кнопками.

   Display off:

   При длительном нажатии кнопки питания отображается полоса прогресса; выключение отменено, если до завершения полосы прогресса отпустить кнопку питания, при этом предусмотрен вход в режим Display off.

   Display on:

   В режиме Display off экран выводится из спящего

режима путем нажатия любой кнопки.

Компенсация:

Компенсационные действия можно выполнить путем короткого нажатия кнопки включения при включенном состоянии до вызова меню (за исключением автоматической компенсации).

2. **Кнопка затвора**

Фотографирование:

При включенном состоянии и до вызова меню, можно фотографировать путем короткого нажатия кнопки затвора с восстановлением изображения в реальном времени через 300ms.

Видео:

При включенном состоянии и до вызова меню, можно снимать видео путем длительного нажатия кнопки затвора, прекратить снимать видео путем повторного длительного нажатия кнопки затвора.

Во время снятия видео можно фотографировать путем короткого нажатия кнопки затвора с восстановлением изображения в реальном времени через 300 ms.

3. **Кнопка измерения дальности**

При длительном нажатии кнопки измерения дальности можно войти в режим одноразового

измерения дальности; при повторном длительном нажатии можно войти в режим непрерывного измерения дальности; а нажмите еще раз, тогда можно выйти из режима измерения дальности.

4. **Кнопка "Вверх"**

   Переключение сюжетных режимов

   При коротком нажатии кнопки "Вверх" можно переключить между естественным / светлым / улучшенным.

   Увеличение:

   При длительном нажатии кнопки "Вверх" можно увеличить изображение в реальном времени.

5. **Кнопка "Вниз"**

   Переключение псевдоцвета:

   При коротком нажатии кнопки "Вниз" можно переключить между "Горячий белый" / "Горячий черный" / "Регулируемый красный горячий" / "Железный красный" / "Горячий синий" / "Горячий зеленый"/.

   Уменьшение:

   При длительном нажатии кнопки "Вниз" можно уменьшить изображение в реальном времени.

6. **Кнопка "меню"**

   Контекстное меню:

   Опция "Контекстное меню" появится при коротком нажатии кнопки Меню при включенном состоянии и до вызова меню.

   Главное меню:

   При включенном состоянии и до вызова меню, выйдет опция "главное меню" при длительном нажатии кнопки Меню.

   Подтвердить и вернуться / выйти:

   При включенном состоянии и вызванном меню опция "главное меню", после короткого нажатия кнопки Меню текущая опция представляет собой "подтвердить"; при длительном нажатии кнопки Меню можно вернуться назад или выйти без сохранения текущих настроек.

【Описание функций】

1. **Контекстное меню**
   - Картинка в картинке: имеются 3 выбора - верхний левый, верхний средний и верхний правый.
   - Яркость экрана: уровень яркости экрана можно регулировать от 1 до 10.
   - Отслеживание горячих точек: при включении отображается белый перекрестный курсор для

отслеживания самой горячей точки на всем изображении.

- Супер энергосбережение: после включения устройства переключить ARM в режим низкого энергопотребления, при этом яркость OLED будет зафиксирована на уровне 20% и не может быть отрегулирована, WIFI, Bluetooth, измерение дальности, GPS, компас, акселерометр не могут быть включены; если в настоящее время уже включены, то вышеизложенные функции выключены.

2. Главное меню

- Повышение качества изображений: при включении можно настроить качество получаемых изображений.
- Сюжетные режимы: можно установить три сюжетных режима: естественный / улучшенный / светлый.
- Псевдоцвет: можно переключаться между "Горячий белый" / "Горячий черный" / "Регулируемый красный горячий" / "Железный красный" / "Горячий синий" / "Горячий зеленый"/.
- Яркость: можно регулировать уровень яркости зонда от 1 до 10.

Примечание: настроенное значение яркости будет сохранено в текущем сюжетном режиме.

- Контрастность: можно регулировать уровень контрастности от 1 до 10.

Примечание: настроенное значение контрастности будет сохранено в текущем сюжетном режиме.

- Способ компенсации: допускаются 3 способа компенсации- автоматическая / сюжетная / затворная.
- WiFi:

  Кнопка WIFI, после подключения мобильного клиента к устройству допускается передача видеороликов в смартфон в реальном времени, оперирование терминала с помощью APP, доступ к фотографиям / видео на терминале, воспроизведение фото / видео, а также выполнение таких операций, как "поделиться", "удалить" и др.

Примечание. Найдите и скачайте приложение "TargetIR" в магазине приложений, откройте приложение и найдите имя WiFi «SCOPE-TI-xxxx» в настройке Wi-Fi смартфона, введите пароль «12345678», после успешного подключения

можно выполнять дистанционное управление.

- GPS: после включения GPS можно получить информацию GPS о местоположении устройства.
- Компас: после открытия и калибровки можно отображать информацию о текущем положении.
- Акселерометр: после открытия можно дать команду на корректировку текущего угла удержания устройства. Когда у устройства возникает угловое отклонение, он выдаст подсказку о сбросе.
- Автоматический переход в спящий режим: допускается настройка данного времени на 5/10/15 минут. Если в течение установленного времени отсутствуют никакие операции, устройство переходит в спящий режим.
- Автоматическое выключение: можно установить время автоматического выключения на 15/30/60 минут. Если в заданное время отсутствует операция с любой кнопкой, то начинается обратный отсчет выключения, после завершения которого устройство будет выключено.
- Рабочий индикатор: контролирует выключение / включение рабочего индикатора.
- Формат времени: имеются два выбора -

12-часовой и 24-часовой.

- Форматы дат: можно выбрать форматы YYYY-MM-DD / MM-DD-YYYY / DD-MM-YYYY.
- Настройка времени: войдите в интерфейс настройки времени, вы можете настроить время и дату устройства.
- Настройка акватипий: после включения можно выбрать среди "Только отключить дату" / "Только отключить время" / "Отключить время и дату".
- Настройка языка: можно выбрать китайский / английский / русский / немецкий / французский языки.
- Форматирование карты памяти: форматирование допускается после выбора форматируемой карты памяти и выбора "Да", при выборе "Нет" операция будет отменена.
- Восстановить значение по умолчанию: можно выбрать восстановить или не восстановить значение по умолчанию. При выборе «Да» все параметры будут восстановлены до заводских настроек; при выборе «Нет» операция будет отменена.
- Пульт ДУ: после его включения начинаются поиск и подключение к пульту Bluetooth. После

успешного подключения можно выполнить все функции кнопок на прицеле через пульт Bluetooth (за исключением функций выключения устройства).

Примечание: данную функцию использовать вместе с дополнительно выбранными компонентами.

- Лазерная индикация: можно переключаться между тремя значками лазерного индикатора -красного / желтого / зеленого.
- Индикация калибровки: координаты, позволяющие установить три значка лазерного индикатора.
- О программах: можно просмотреть номера версий APP, ARM, MCU, FPGA и MAC-адрес на текущем устройстве .
- Индикатор заряда батарейки: при включенном состоянии тепловизора и изменении уровня заряда батарейки индикатор заряда батарейки отображается в правом верхнем углу экрана; светящаяся часть индикатора - это остаток энергии в батарейке.
- После включения устройства и входа в загрузочный экран в реальном времени, в левом

нижнем углу экрана будет отображаться значок, соответствующий вышеупомянутому уровню заряда батарейки.

Примечание: при низком уровне заряда следует своевременно ее заменить!

-Инструкция по устранению часто встречающихся неисправностей-

1. **Не возможно включить устройство**

   Решение: заменить батарейку или подключить адаптер для зарядки

2. **На устройстве не возможно снимать фото / видео**

   Решение: внутренняя память устройства заполнена, необходимо отформатировать карту памяти.

3. **Отображаемое на устройстве время не соответствует реальному времени**

   Решение: повторно настроить дату и время на устройстве в меню

4. **Экран тухнет во время использования**

   Решение: вывести экран из спящего режима путем короткого нажатия любой кнопки и светить экран.

5. **Изображения получаются размытыми при использовании устройства**

   Решение: повернуть объектив и вручную отрегулировать фокус, пока изображения не станут четкими.

-Хранение и транспортировка-

Ниже приедены способы правильного хранения и транспортировки продукции. Во избежание опасности, имущественных потерей и т.д, просим Вас внимательно ознакомиться с Инструкцией перед использованием устройства, а при использовании устройства строго соблюдайте ее, после ознакомления бережно хранить ее.

Хранение:

1. Заупакованная продукция хранится в чистом помещении при температурах -30 ℃ ～60 ℃, относительной влажности до 95%, без образования конденсата и агрессивных газов, с хорошей вентиляцией.
2. Регулярная зарядка батарейки производится раз в три месяца.

Транспортировка:

Вовремятранспортировкииобращенияянеобходимо защитить от дождя, воды, запрещены кантовка, сильные вибрации и удар; при перемещении следует обращаться с осторожностью, запрещено бросать.

Special statement: the version of the Guide will be updated after the technical improvement of the product.